ESPECIFICACIONES GENERALES

ESTRUCTURA EN CONCRETO, ELEMENTOS VACIADOS Y PREFABRICADOS
Los concretos deberan cumplir con todas las disposiciones del titulo C de las Normas Colombianas de diseño y construccion Sismo Resistente N.S.R-10.
El acero de refuerzo utilizado en la construccion de elementos no estructurales debera cumplir con todas las disposiciones del numeral C.3.5 de NSR-10.

ELEMENTOS ESTRUCTURA METALICA
Las estructura metalicas deberan cumplir con todas las disposiciones del Titulo F (estructuras metalicas) y titulo J (proteccion contra fuego en edificaciones), de las Normas Colombianas de diseño y construccion Sismo Resistente N.S.R-10.
Todos los elementos del sistema de estructuras metalicas deberan protejerse mediante un acabado uniforme intumiscente.

MUROS
El mortero de pega debe cumplir con la norma NTC 3329 (ASTM C270). El mortero premezclado para pega de unidades de mamposteria debe cumplir con la norma NTC 3356 (ASTM C1142)

CARPINTERIA MADERA
La localizacion, espaciamientos, sistemas de empalme, dimensiones, clase y acabados de las maderas utilizadas, deben cumplir con todas las disposiciones del titulo G de la N.S.R-10.
Todos los elementos de madera deben cumplir con la norma ICONTEC NTC 2500. Se utilizará madera cultivada

VENTANERIA, PUERTAS, PERSIANAS Y REJAS
En general deberan cumplirse con todos los requisitos de los titulos F.5 y K de la N.S.R-10
todos los elementos utilizados de aluminio que por motivos de sujecion a traves de tornillos o pernos al sistema estructural, puedan producir la posibilidad de par galvanico, por contacto directo, requieren aislamiento con elementos de neopreno (anillos de sello, cintas, laminas etc).

ITEM: D. ACABADO DE PISOS

D1 Afinado
Alistado y afinado de pisos, e=0,05m, con mortero impermeabilizado 1:3, incluye dilataciones plásticas donde se requieran.

D2 **Guardaescoba baños**
Guarda escoba en piedra Royal mate, 10 cm de altura. Debe coincidir con modulación de piso. Incluye emboquillada y pulida.

D3 **Pirlán baños**
Pirlan (dilatación sobre piso en vanos de puertas) en piedra Royal mate, Incluye pulido y emboquillado. Anchos variables según planos de detalle. (Ancho máximo = 0,40m)

D4 **Acabado de pisos baños**
Piso en láminas de piedra Royal mate de 40,7 cm de ancho y largo variable, e=20 mm. Incluye emboquillada y pulida.

D5 Polietileno
Recubrimiento de polietileno.

D6 Piso en concreto ocre fundido en sitio, acabado endurecido
Espesor variable; acabado con rocktop, increte system o similar, aplicar según recomendaciones de fabricante; dilatación con pirlán de PVC o similar; diseño de mezcla y refuerzo según diseño de elementos no estructural.

D7 Piso inspeccionable
Sistema de piso inspeccionable soportado en tubería de acero SAE; recubrimiento en lámina de alta presión; paneles de 60x60 cm; elevación de 15 cm .

D8 Deck en madera teca listones 2.5cmx7.5cm
Resistente a la intemperie, anclaje a estructura metálica mediante tornillo autoperforante más distanciador arandela de neopreno.

D9 **Piso en adoquín cuarto x 26**
Piso cuarto x 26 dentado tipo Santafe o similar, color cobrizo 26 x 4 x 6 cm, sobre mortero de nivelación impermeabilizado, incluye emboquillado, pendientado segun planos de pisos.

D10 **Piso vinílico**
Piso en vinilo armstrong Ref. 57501 o similar en rollo de 2 M x 20 M espesor 3mm, con adesivo y capa protectora de poliuretano de alto ddesmpeño.

D11 Piso en piedra
Piso en piedra tipo Villa de Leyva o similar, acabado natural mate.

D12 Pirlan en granito
Pirlan en granito fundido y pulido, fondo crema, grano de 1".

D13 Piso de Alfombra
Alfombra en fibra de nylon modulyss Ref. Alpha 215 o similar 50 cm x 50 cm.

D14 Guardaescoba en madera
Guardaescoba en madera tipo Guaimaro, 10 cm altura, e=2 cm, con dos manos en poliuretano color blanco mate.

D15 **Mástico para pisos**
Adhesivo vinílico mástico en polvo para pisos de vinilo y alfombra, mezcla 1:1.

D16 Canal rebajado - Relleno de concreto
Canal con negativo sobre piso de concreto ocre con listón de madera de 1 cm x 8 cm, luego rellenar y afinar con 3 cm en concreto dundido en sitio color ocre .

D17 Madera macisa
Madera macisa tipo Guaimaro de 12cm * 2cm. Acabado con 7 capas de laca de poliuretano, instalado adhiriendo 3 listones con dilatación cada 36cm. Instalado sobre capa de afinado de piso y poliuretano.

D18 **Accesorio dilatación piso**
Accesorio en PVC tipo "T" de 2" sobrepuesta sobre placa superior en concreto.

D19 **Sellante elastomérico de poliuretano**
Sellante elastomérico de poliuretano de dos componentes Sikaflex 2CSL o similar aplicado sobre las dilataciones.

D20 **Pirlán PVC**
Pirlan accesorio PVC en tira adherida a dilatación entre cambio de material de piso.

D21 Espuma de olefina reticulada
Espuma de olefina reticulada Greenfoam o similar espesor 2 cm instalada sobre placa superior.

D22 **Lámina de alfajor**
Lámina métalica de alfajor espesor 7 mm.

D23 Platina de aluminio
Platina de aluminio de 1" doblada al tercio tornillada aperlin de acero con capa protectora de neopreno.

D24 Tubo remachado
Tubular de 2mm de acero, roscado. Autonivelante .

D25 **Pánel**
Pánel cerámico de 60 * 60cm. Color a definir en comité de obra de acuerdo a muestra física.

D26 Platina
Platina de soporte en acero cal: 18, pernada a viguetas de concreto.

C2 **Muro Mampostería**
Muro en bloque de arcilla cocida nº 5 corrugado. Acabado en pañete y pintura según detalle específico.

C3 Muro Fibrocemento STC 46
Estructura interior en láminas de acero galvanizado. Láminas de fibrocemento e=10mm en ambas caras. Interior con manto de alta densidad y aislamiento acústico de acuerdo a detalle específico. Acabado en pintura vinílica interior, 2 manos.

C11 **Pañete**
Mortero 1:3 impermeabilizado integralmente con Sika ó equivalente. e: 20mm

C16 Bordillo en concreto color ocre
Resistencia, dimensiones y refuerzo segun diseño estructural; formaleta en madera y acabado a la vista segun detalle especifico.

I1 Piel de vidrio
Fachada flotante serie 45 Alumina ó similar. Acabado anodizado color negro. Vidrio de acuerdo a detalle especifico.

I7 Vidrio
Vidrio templado de 6 ó 10mm de acuerdo a especificación del cuadro de ventanas

I37 **Perlín en C**
Perfil en acero Cold Rolled 203.2mm*63.5mm*19.05mm. Soldado desde el interior según detalle específico. Acabado anticorrosivo y pintura electrostática Ral 9005.

H4 **Mortero Nivelación**
Mortero 1:3, con aditivo impermeabilizante y con dilataciones cada 1m menores a 1.0 mm pendientado al 1%. Media caña fundida en sitio.

H6 Manto impermeabilizante
Manto impermeabilizante en membrana bituminosa asfáltica en lámina enrollada de 10mx1m tipo Manto P PRO o similar.

H18 Rejilla tipo "T"
Rejilla estructural tipo "T" en platinas de acero troqueladas, prensadas y soldadas. Acabado en pintura anticorrosiva industrial color RAL 7035.

I41 Perfil Aluminio "F"
Perfil aluminio tipo "F" espesor 2mm x 2" con abertura de 1,2 cm, atornillada a placa.

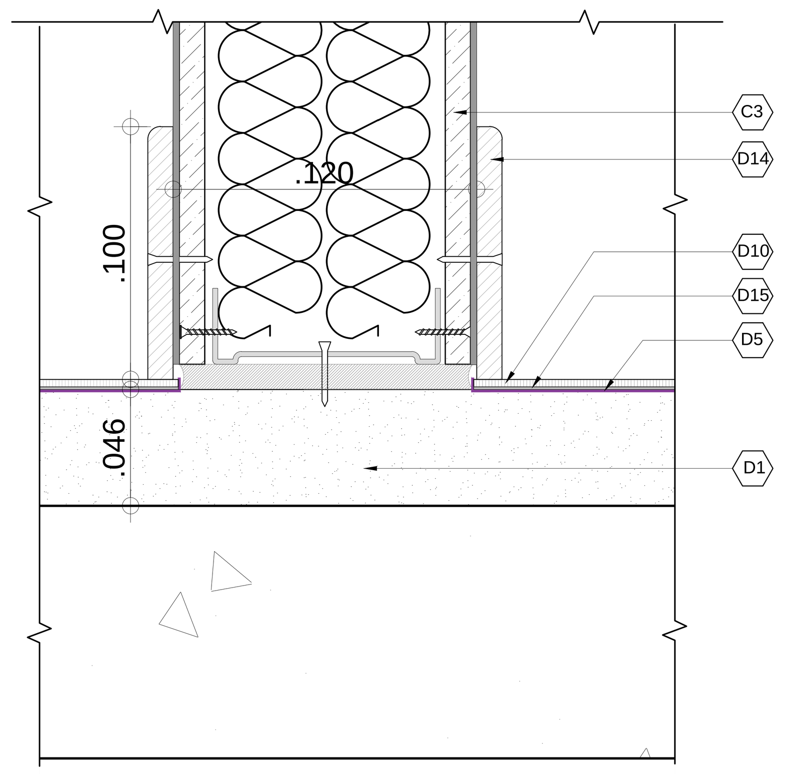

DETALLE PISO VINÍLICO-MURO FIBROCEMENTO
ESC. 1:2

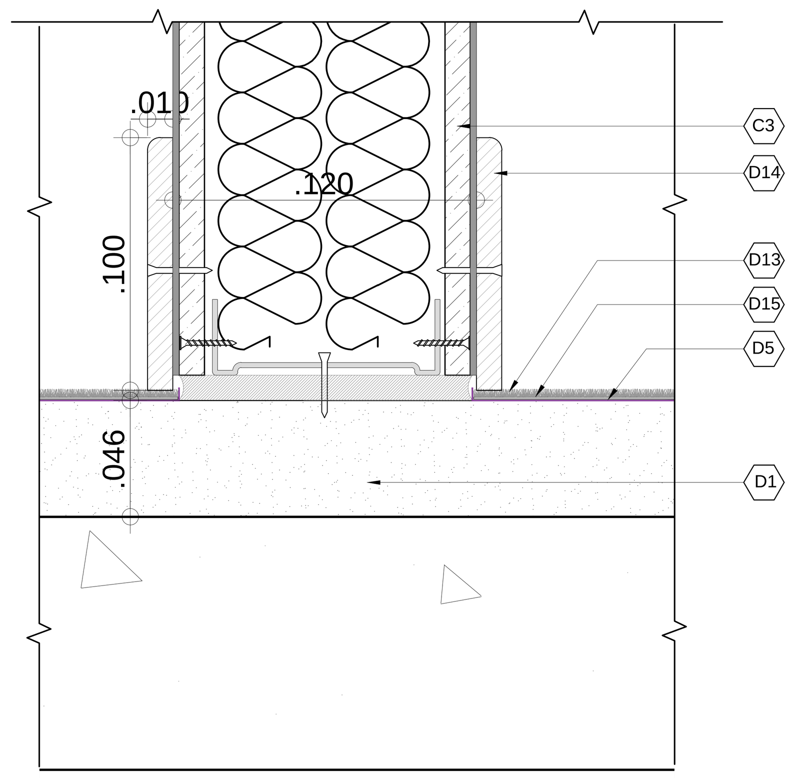

DETALLE PISO ALFOMBRA-MURO FIBROCEMENTO
ESC. 1:2

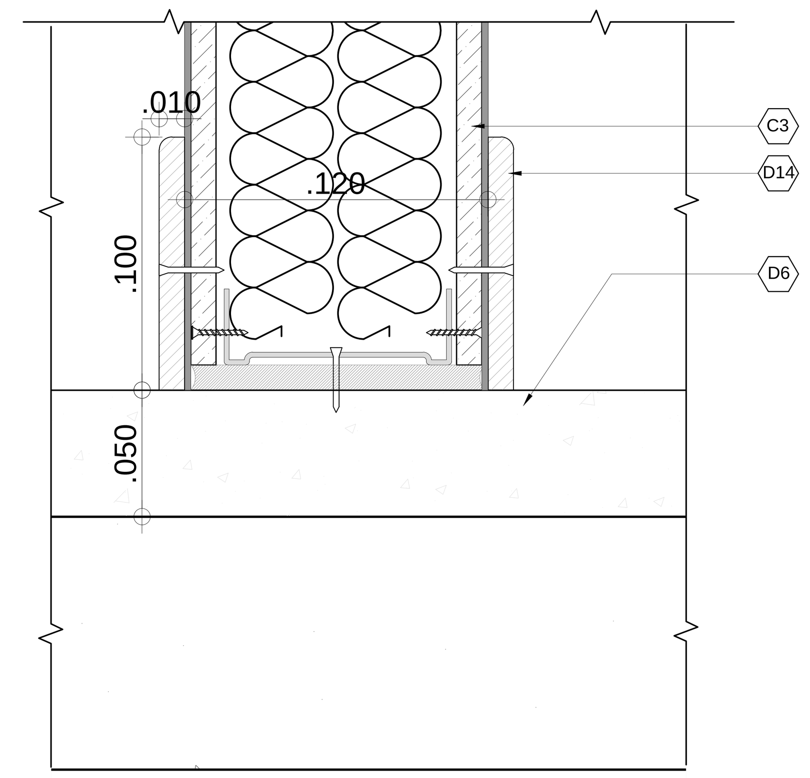

DETALLE PISO CONCRETO-MURO FIBROCEMENTO
ESC. 1:2

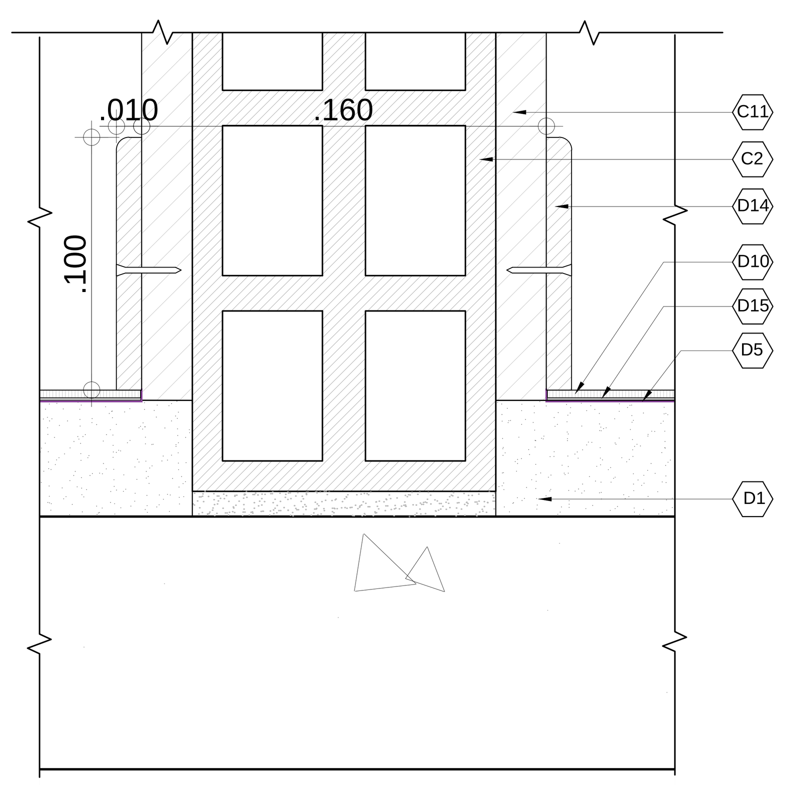

DETALLE PISO VINÍLICO-MURO MAMPOSTERÍA
ESC. 1:2

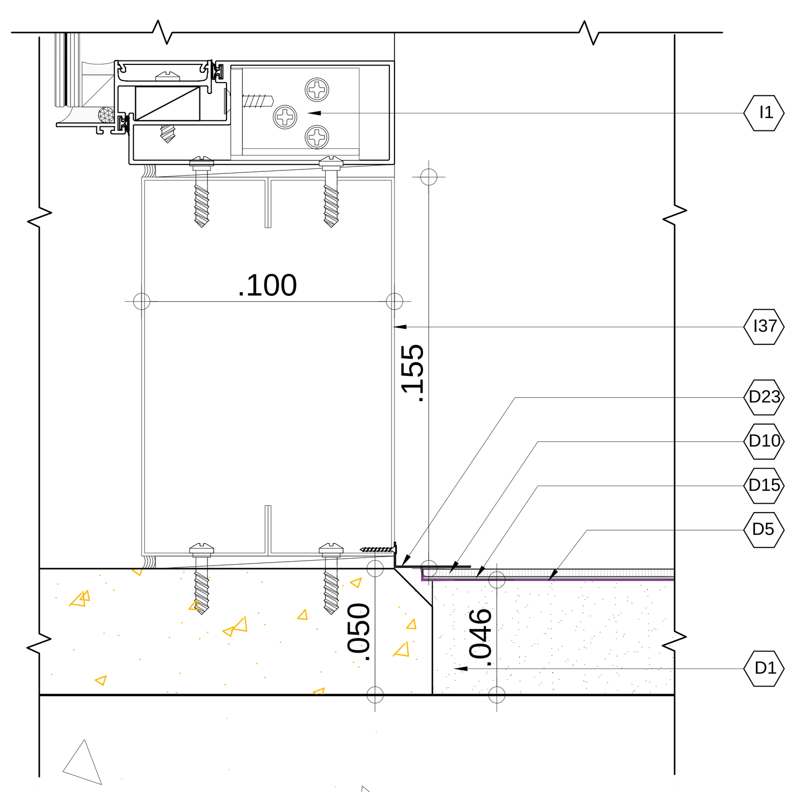

DETALLE PISO VINÍLICO-VENTANERÍA
ESC. 1:2

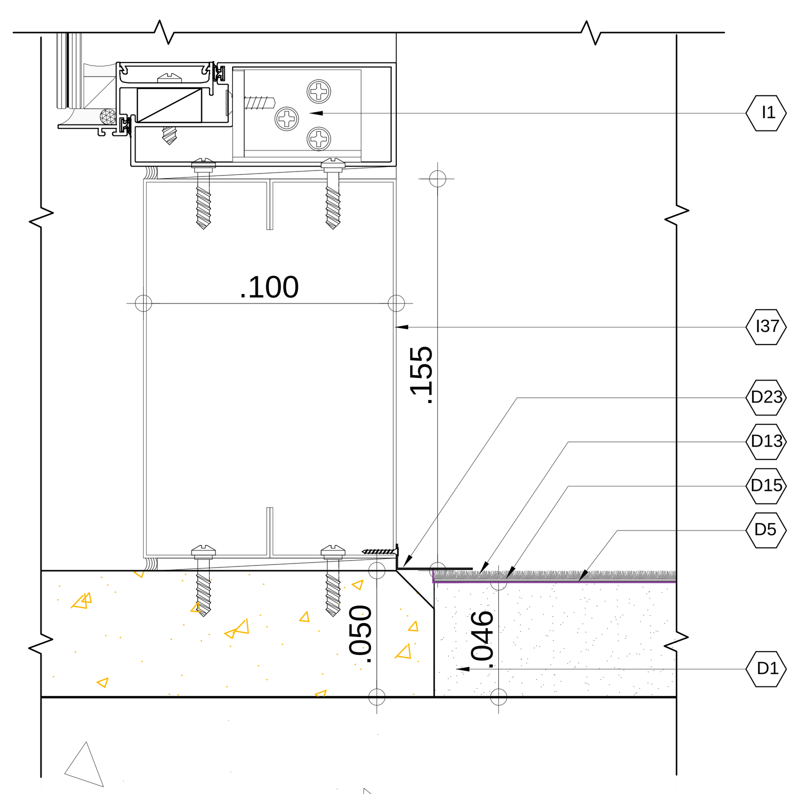

DETALLE PISO ALFOMBRA-VENTANERÍA
ESC. 1:2

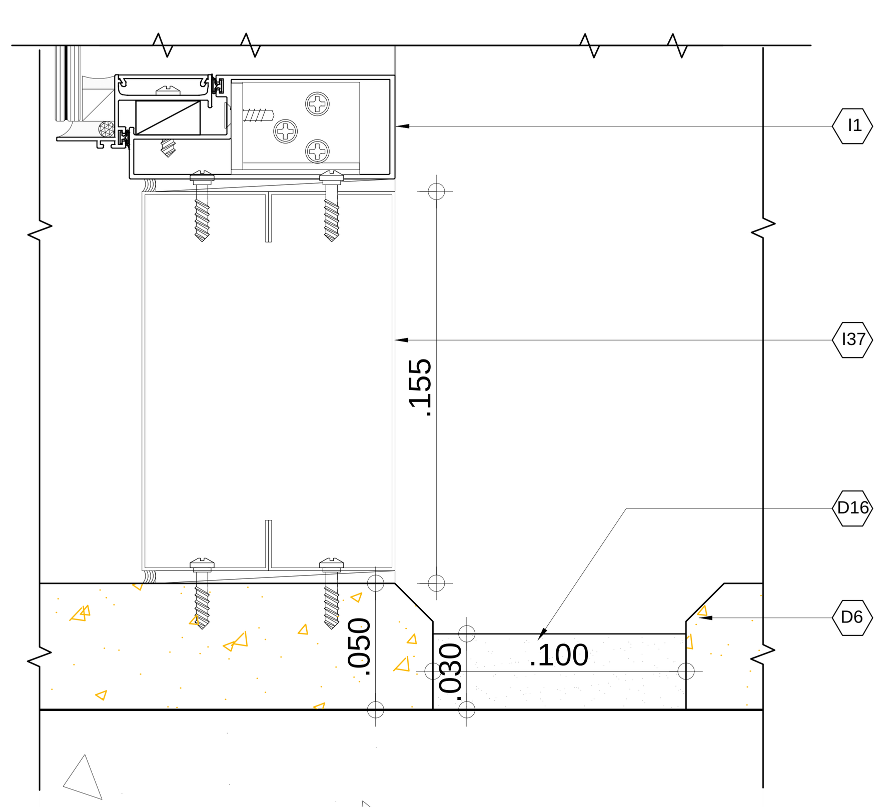

DETALLE PISO CONCRETO-VENTANERÍA
ESC. 1:2

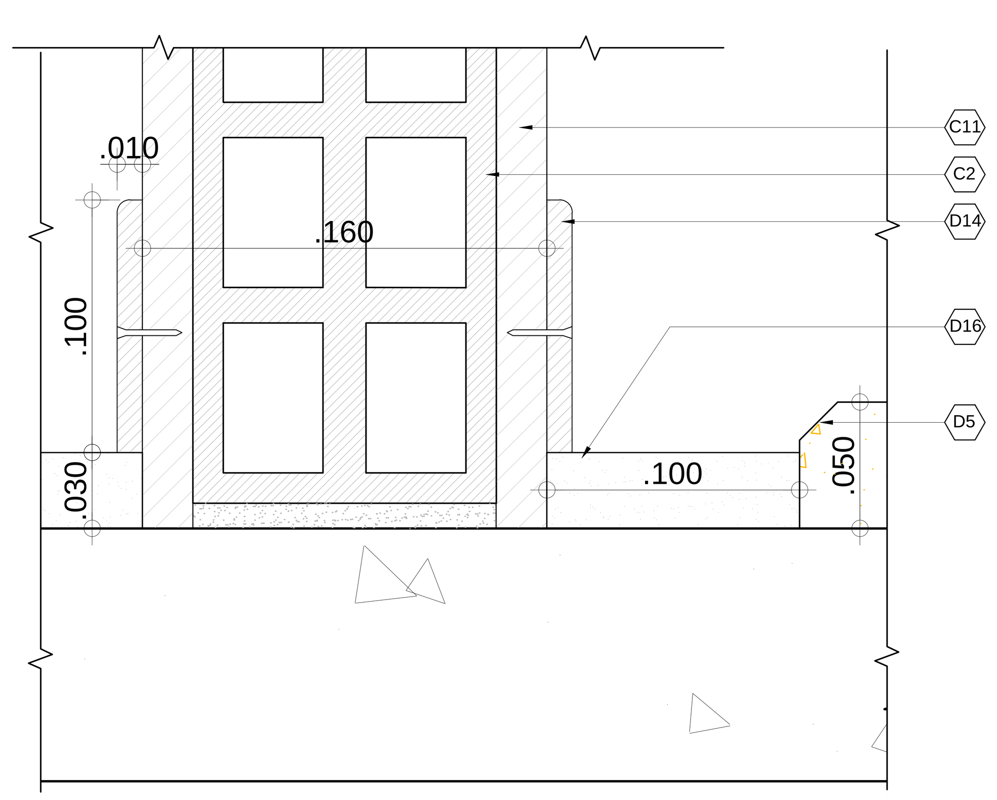

DETALLE PISO CONCRETO-MURO MAMPOSTERÍA
ESC. 1:2

PISO EN CONCRETO PÚLIDO ACABADO ENDURECIDO COLOR OCRE ESPESOR 5CM, JUNTAS DE DILATACIÓN CON DILATADORES DE PVC ESPESOR 3MM, SELLADOS CON POLIURETANO DE ALTO DESEMPEÑO COLOR TRANSPARENTE, REFUERZO SEGÚN PLANO DE ELEMENTOS NO ESTRUCTURALES.

PISO EN CONCRETO PÚLIDO ACABADO ENDURECIDO COLOR GRIS ESPESOR 5CM, JUNTAS DE DILATACIÓN CON DILATADORES DE PVC ESPESOR 3MM, SELLADOS CON POLIURETANO DE ALTO DESEMPEÑO COLOR TRANSPARENTE, REFUERZO SEGÚN PLANO DE ELEMENTOS NO ESTRUCTURALES.

PIRLÁN EN GRANITO PERLADO PULIDO INCLUYE DESTRONQUE, PULIDO Y ACABADO (SELLO CRISTALIZADO) ESPESOR 5CM

INICIO DE INSTALACIÓN
PISO EN VINILO ARMSTRONG REF. 51903 O SIMILAR EN PIEZA MODULAR DE 60 M X 60M, ESPESOR 3MM, CON CAPA PROTECTORA DE POLIURETANO DE ALTO **DESEMPEÑO, ADHERIDO POLIMERO LIQUIDO PLASTICO MÁSTICO O SIMILAR.**

RELLENO DE CONCRETO AFINADO COLOR GRIS ANCHO 10 CM CON LLANA, ESPESOR 3 CM.

INICIO DE INSTALACIÓN
SISTEMA DE PISO INSPECCIONABLE, BASE FORMADA POR UN PLATO DE 90 MM FABRICADO EN ACERO ESPESOR 1,5 MM, TUBO REMACHADO ESPESOR 2MM ROSCADO, PANEL DE 60 CM X 60 CM, INSTALADO 40 CM SOBRE TORTA INFERIOR.

CÁRCAMO 30 CM DE PROFUNDIDAD TAPA EN CONCRETO OCRE FUNDIDO SOBRE PLATINA DE ACERO DE ESPESOR 2 MM, CON TAPA EN CONCRETO ENMARCADA EN **ESTRUCTURA DE ÁNGULOS METÁLICOS DE 2" EN EXTREMO,REMOVIBLE PARA INSPECCIÓN.**

LAMINA DE ALFAJOR ESPESOR 7MM SOBRE FIBRA TIPO GREENFOAM O SIMILAR ESPESOR 2 CM.

ALFOMBRA EN FIBRA DE NYLON MODULYSS O SIMILAR REF. ALPHA 215 EN PIEZAS **MODULARES DE 50 CM X 50 CM ADHERIDO CON POLÍMERO LIQUIDO PLÁSTICO MÁSTICO O SIMILAR.**

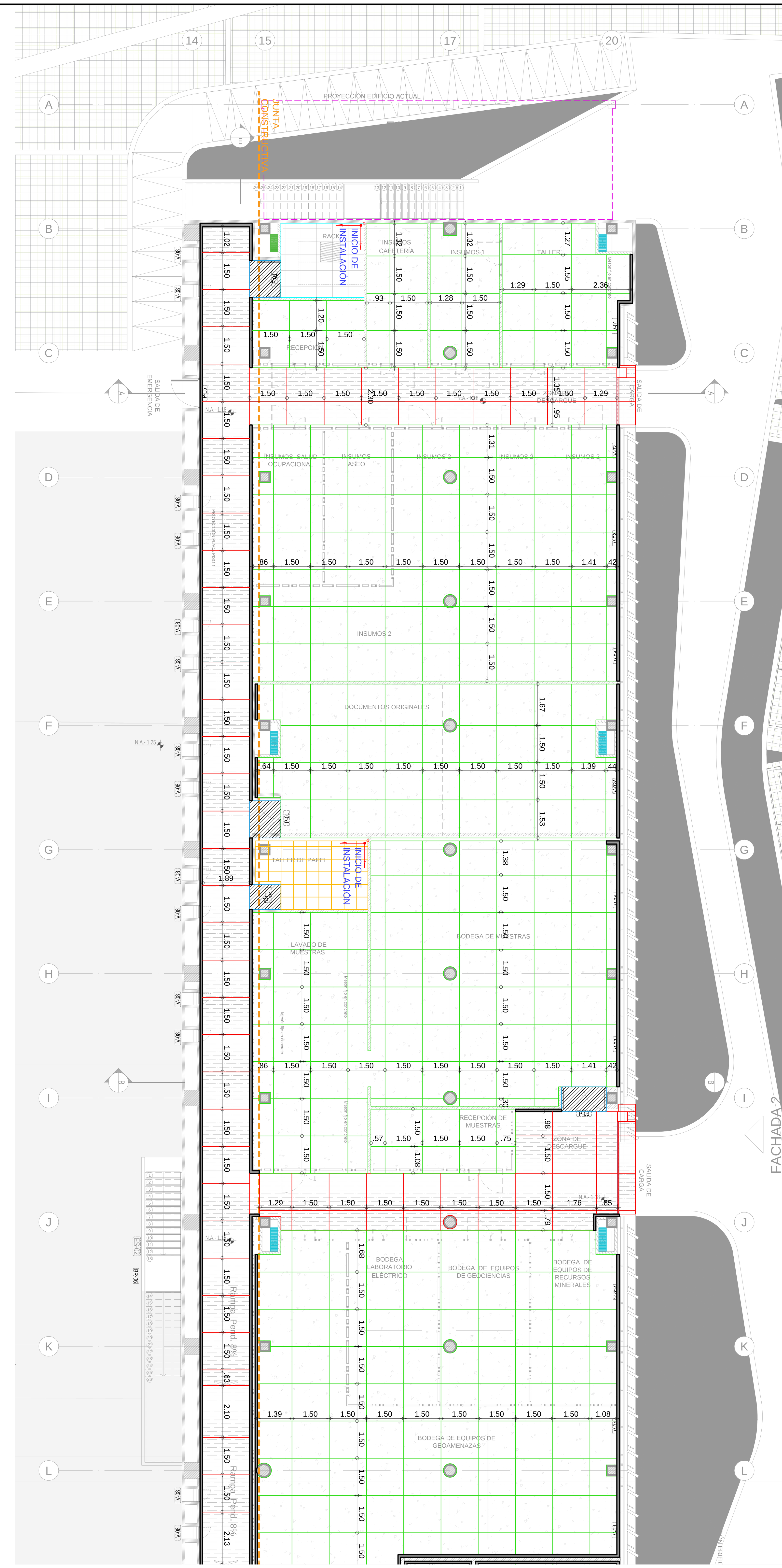

PLANTA BAJA A
ESC. 1:100

EMPALMA CON PLANTA BAJA B

SERVICIO GEOLÓGICO COLOMBIANO

UNIVERSIDAD NACIONAL DE COLOMBIA

CONVENIO INTERADMINISTRATIVO No. 12 DE 2015 ENTRE LA UNIVERSIDAD NACIONAL DE COLOMBIA Y EL SERVICIO GEOLÓGICO COLOMBIANO

CENTRO DE EXCELENCIA EN GEOCIENCIAS

DR. OSCAR PAREDES ZAPATA
DIRECTOR SGC

DR. IGNACIO MANTILLA PRADA
RECTOR UNIVERSIDAD NACIONAL

IVÁN SARMIENTO GÁLVIS
SECRETARIO GENERAL SGC

ALBERTO OCHOA
DIRECTOR GEOCIENCIAS BÁSICAS

GLORIA PRIETO
DIRECTOR RECURSOS MINERALES

MARTA CALVACHE
DIRECTOR GEOAMENAZAS

FERNANDO MOSOS
DIRECTOR ASUNTOS NUCLEARES

HÉCTOR ENCISO
DIRECTOR LABORATORIOS

MARGARITA BRAVO
DIRECTOR GESTIÓN DE LA INFORMACIÓN

ANTONIO STORINO
ASESOR CONVENIO SGC

JAIME FRANKY RODRIGUEZ
VICERRECTOR SEDE BOGOTÁ

JAIME AGUIRRE CEBALLOS
DECANO FACULTAD CIENCIAS

GUSTAVO ADOLFO SARMIENTO
DIRECTOR DPTO GEOCIENCIAS

LEONARDO ÁLVAREZ YEPES
DIRECTOR CONVENIO

DISEÑO

LEONARDO ÁLVAREZ YEPES
M.P. Nº 2570047064 CND
ARQUITECTO DISEÑADOR

LUZ AIDA RODRIGUEZ
ARQ. COORDINADOR GENERAL

EDWIN ALEXANDER ALFONSO
ARQ. COORDINADOR TÉCNICO

ARQ. MILTON JAVIER CUBILLOS
ARQ. ANGÉLICA RODRÍGUEZ
ARQ. MIGUEL ÁNGEL SIERRA
ARQ. LAURA TERESA MURILLO
ARQ. JUAN PABLO MORENO
ARQ. LUZ ÁNGELA FINO
ARQ. RAFAEL DAMIÁN QUINTERO
ARQ. JAFET GARNICA
ARQ. JUAN DAVID JÁCOME
ARQ. DIEGO ACUÑA
EQUIPO DE DISEÑO

CONTIENE
PROYECTO ARQUITECTÓNICO

DESPIECE DE PISOS
PLANTA BAJA

DETALLES GENERALES

CONVENCIONES

MURO / TECHO / G ESCOBAS / MURO — ML / PE / GV / BG / ML — MURO / MURO / PISO

ACABADOS POR ESPACIO

TIPO DE DIBUJO (F, C, CF)
A01 — CF-??
UBICACION # PLANO

CODIFICACION DE REFERENCIAS

- E-00 ESCALERA, Tipo 00
- BÑ-00 BATERIA SANITARIA, Tipo 00
- P-00 PUERTA, Tipo 00
- PV-00 PUERTA VENTANA, Tipo 00
- PU-00 PUENTE METALICO, Tipo 00
- R-00 RAMPA, Tipo 00
- BR-00 BARANDA, Tipo 00
- V-00 VENTANA, Tipo 00
- MF-00 MUEBLE FIJO, Tipo 00

CODIFICACION DE DETALLES

VERSIONES

@ SGC-UN_B2_PI.dwg
ARCHIVO DIGITAL

JUNIO DE 2017
FECHA

1:100
ESCALA

01
PLANO

BLOQUE 2

PI-01
PLANCHA Nº